F.-01

FUNDAMENT POD SŁUPEK DO SIATKÓWKI

Stopa 600x600

ILOŚĆ 2x2 SZT.

1:25

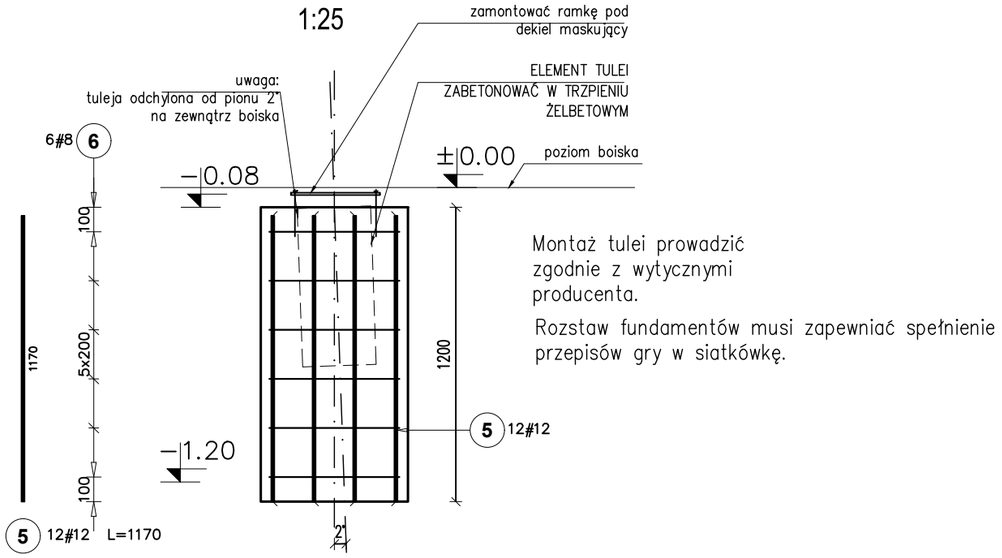

Montaż tulei prowadzić zgodnie z wytycznymi producenta.

Rozstaw fundamentów musi zapewniać spełnienie przepisów gry w siatkówkę.

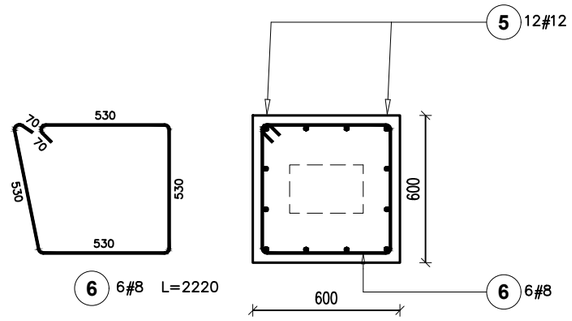

Poz.	Stal # A−IIIN	Długość (mm)	Ilość w elemencie	Ilość elementów	Ilość ogółem	Długość łączna (m) A−IIIN # 8	Długość łączna (m) A−IIIN # 12
5	12	1170	24	4	96		112,32
6	8	2220	12	4	48	106,56	
Długość wg średnic (m)						106,56	112,32
Masa 1 m pręta (kg/m)						0,40	0,89
Masa łączna wg średnic (kg)						42,09	99,74
Masa łączna wg gatunku stali (kg)						141,83	
Ogółem (kg)						141,83	

F.-02

FUNDAMENT POD SŁUPEK BRAMKI PIŁKARSKIEJ

Stopa 600x600x1200mm

ILOŚĆ 2x2=4 SZT.

1:25

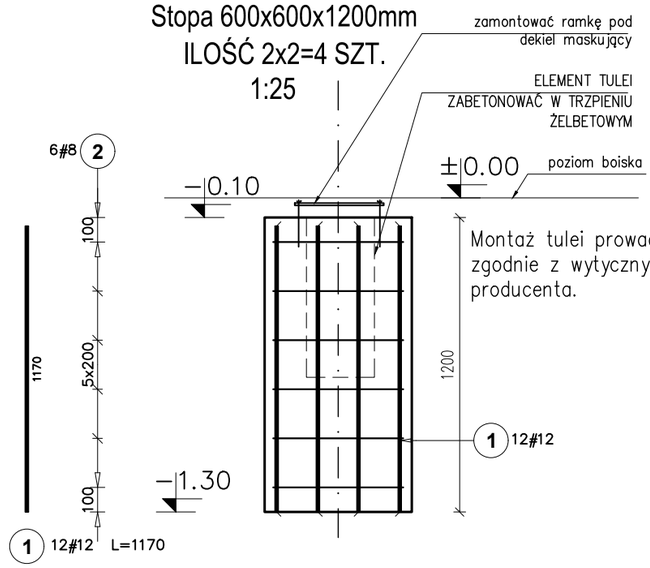

Montaż tulei prowadzić zgodnie z wytycznymi producenta.

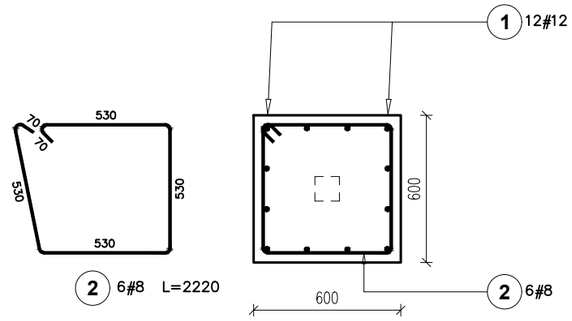

Poz.	Stal # A−IIIN	Długość (mm)	Ilość w elemencie	Ilość elementów	Ilość ogółem	Długość łączna (m) A−IIIN # 8	Długość łączna (m) A−IIIN # 12
1	12	1170	24	4	96		112,32
2	8	2220	12	4	48	106,56	
Długość wg średnic (m)						106,56	112,32
Masa 1 m pręta (kg/m)						0,40	0,89
Masa łączna wg średnic (kg)						42,09	99,74
Masa łączna wg gatunku stali (kg)						141,83	
Ogółem (kg)						141,83	

UWAGI:

A. UWAGI OGÓLNE:

RYSUNEK ROZPATRYWAĆ ŁACZNIE Z PROJEKTEM ARCHITEKTONICZNYM

WSZYSTKIE WYMIARY PODANO W MILIMETRACH.

WSZYSTKIE PRACE PROWADZIĆ POD NADZOREM OSOBY UPRAWNIONEJ, ZGODNIE Z ZASADAMI BHP ORAZ OGÓLNEJ WIEDZY TECHNICZNEJ.

B. WYTYCZNE DOTYCZĄCE KONSTRUKCJI ŻELBETOWEJ:

B.1. WYTYCZNE WYKONANIA KONSTRUKCJI ŻELBETOWEJ WG. EN−1992−1−1

B.2. MIESZANKĘ BETONOWĄ ZAGĘŚCIĆ.

BETON KONSTR. C20/25

STAL ZBROJENIOWA Bst500,A−IIIN

Otulina trzpienia 35mm

modus Mirosław Macioszek

ul. Szlak 65/1004, 31-579 Kraków
tel/fax. + 48 12 63 11 035 e-mail: mmiro@go2.pl

TEMAT	MODERNIZACJA OBIEKTU ORLIK W RAMACH PROGRAMU MODERNIZACJI KOMPLEKSÓW SPORTOWYCH „ORLIK" 2025 PRZY UL. JASKROWA 5, DZ. NR 121/8, 121/19
ADRES	31-990 KRAKÓW, UL. JASKROWA 5, DZ. NR 121/8, 121/19
INWESTOR	GMINA MIEJSKA KRAKÓW - ZARZĄD INFRASTRUKTURY SPORTOWEJ W KRAKOWIE UL. WALEREGO SŁAWKA 10, 30-633 KRAKÓW
TYTUŁ	FUNDAMENT POD BRAMKI

PROJEKTOWAŁ	UPRAWNIENIA	PODPIS
mgr inż. PIOTR FROSZTĘGA	PDK/0002/POOK/12	
PROJEKTOWAŁ: mgr inż. JAROSŁAW ŚLIWA	UPRAWNIENIA K-166/01	PODPIS

BRANŻA	DATA	FAZA	SKALA	NR RYSUNKU
KONSTRUKCJA	04.2026 r	PW	1 : 25	K-04

WYMIARY SPRAWDZIĆ NA BUDOWIE, W RAZIE NIEZGODNOŚCI SKONTAKTOWAĆ SIĘ Z PROJEKTANTEM